卡盘系统
卡盘技术资料

HOH

3爪超高速中空强力卡盘

特点

超越的定心力是超高速卡盘的理想选择。
适用于薄壁材料加工等。

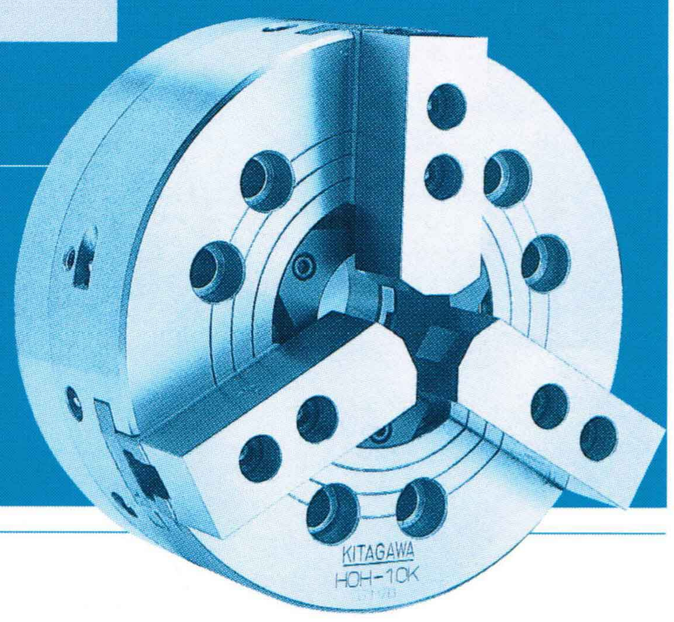

■外形图

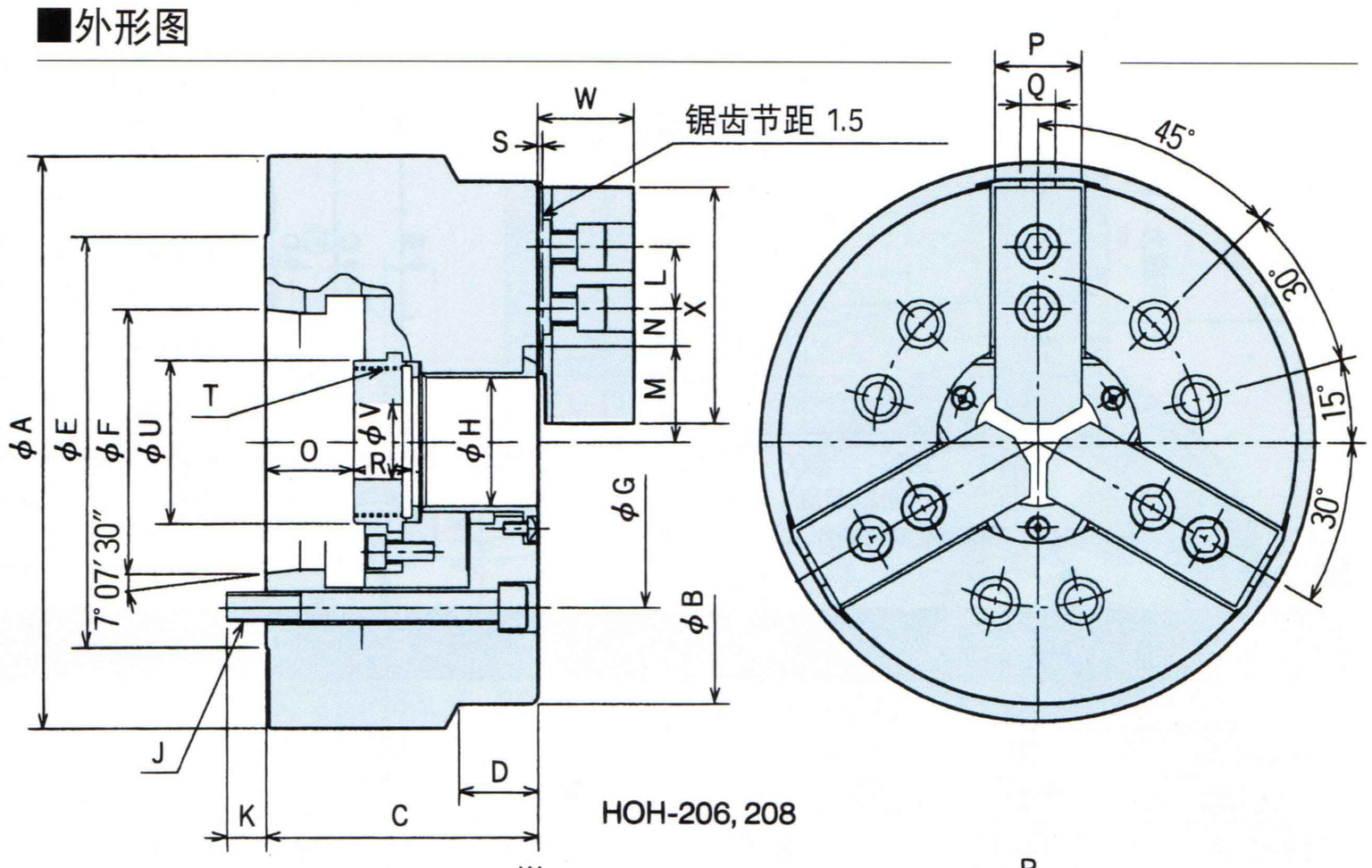

HOH-206, 208

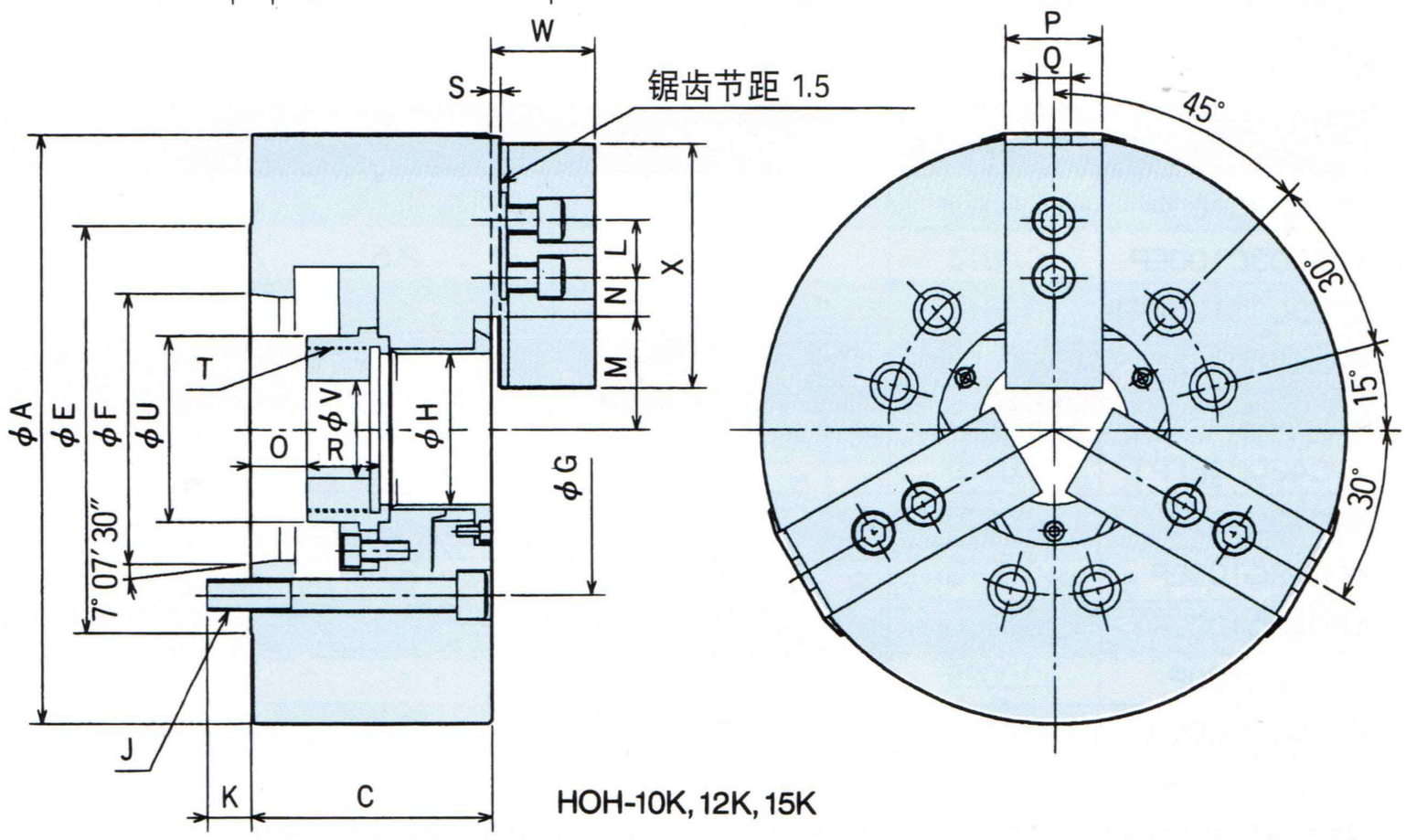

HOH-10K, 12K, 15K

把握力性能曲线 HOH

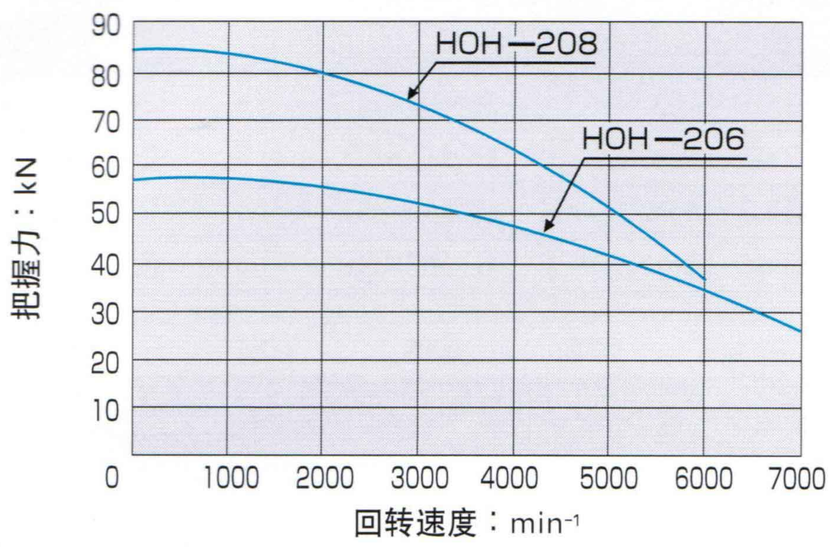

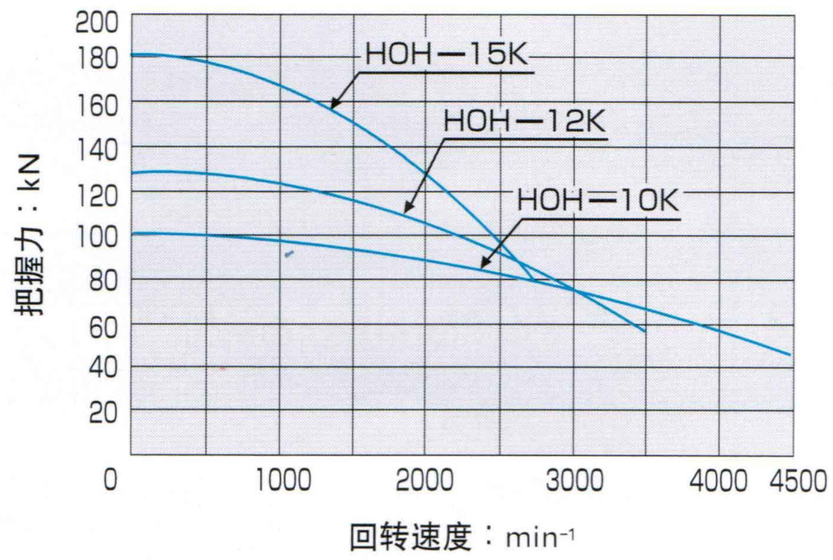

※线是使用标准软爪的场合。

■外形尺寸

型号 \ 外形尺寸	A	B	C	D	E	F	G	H	J	K	L	M 最大	M 最小	N 最大	N 最小	O 最大	O 最小	P	Q	R	S	T 最大	U	V	W	X
HOH-206	175	169	95	32.2	135	82.563	104.8	45	6-M10	17	20	32	29.25	22.75	9.25	30	18	26	12	19	2	M55×2	60	20	29	66
HOH-208	230	210	110	32	165	106.375	133.4	52	6-M12	16	25	38.7	35	29.75	14.75	35.5	19.5	35	14	23.5	2	M60×2	66	30	39	95
HOH-10K	254		114		210	139.719	171.4	65	6-M16	24	30	50	45.6	32.25	12.75	14	−5	40	16	35	5	M75×2	84.5	45	46	110
HOH-12K	304		125		210	139.719	171.4	78	6-M16	23	30	58	52.7	48.75	14.25	29	6	50	18	38	5	M88×2	96	50	54	129
HOH-15K	381		154		280	196.869	235	117.5	6-M20	30	43	82	76.7	46.75	18.75	38	15	62	22	39	5	M130×2	139	60	70	165

※配有空位拉出螺母

■技术规格

型号 \ 技术规格	主轴头尺寸	贯通孔径 mm	把握范围 mm 最大	把握范围 mm 最小	爪行程（直径） mm	活塞行程 mm	容许最大入力 kN (kgf)	最大静止把握力 kN (kgf)	容许最高回转速度 min⁻¹ (r.p.m)	重量（含有标准软爪） kg	转动惯量 kg·m²	配置油缸	最大压力 MPa(kgf/cm²)	配置硬爪	配置软爪
HOH-206	A2 - 5	45	169	16	5.5	12	22 (2243)	57 (5812)	7000	15.7	0.068	S1246	2.8 (28.5)	HB06B1	SB06L1A
HOH-208	A2 - 6	52	210	13	7.4	16	34 (3467)	84 (8566)	6000	29	0.193	S1552	2.6 (26.5)	HB08A1	SB08B1
HOH-10K	A2 - 8	65	254	25	8.8	19	38 (3875)	99 (10095)	4500	40	0.350	S1875	2.3 (23.5)	HB10A1	SB10B1
HOH-12K	A2 - 8	78	304	23	10.6	23	49 (4997)	129 (13154)	3500	67	0.875	S2091	2.3 (23.5)	HB12N1	SB12A1
HOH-15K	A2 -11	117.5	381	30	10.6	23	71 (7240)	180 (18355)	2800	124	2.55	F2511H	2.5 (25.5)	HB15A1	SB15C1

※所示最大速度使用实际的测试数据。